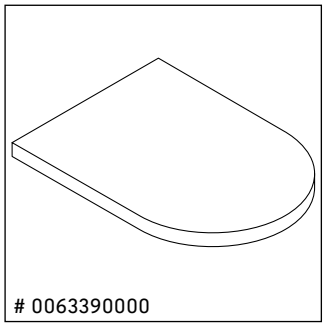
0063390000

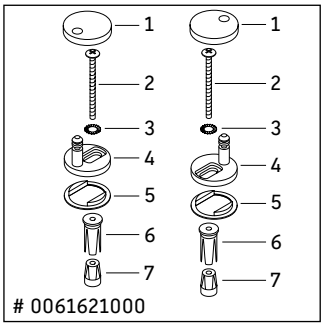
1
2
3
4
5
6
7
0061621000

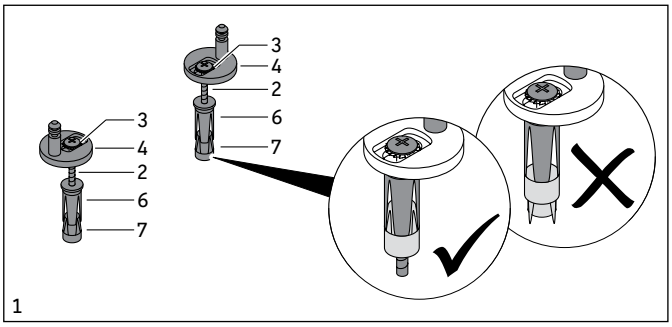
3
4
2
6
7
1

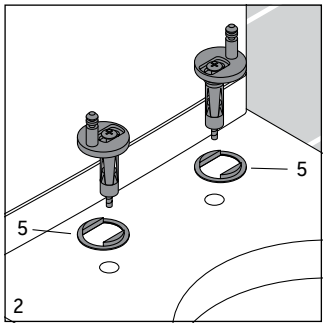
5
5
2

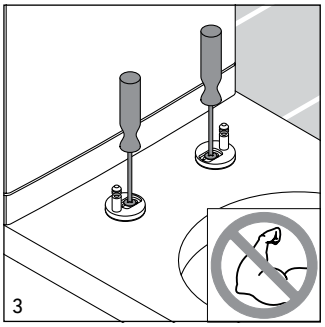
3

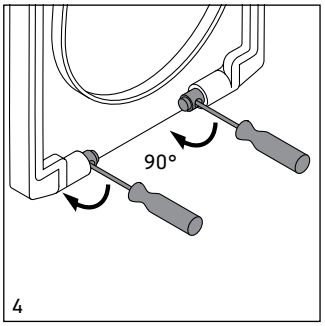
90°
4

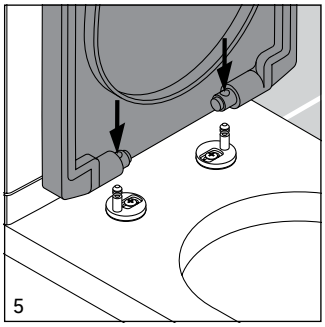
5

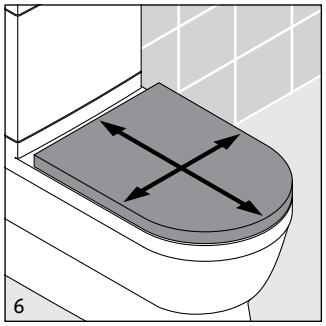
6

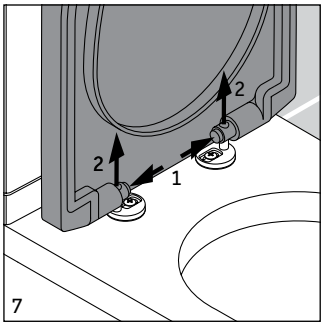
2
2
1
7

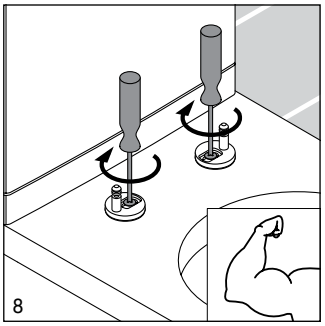
8

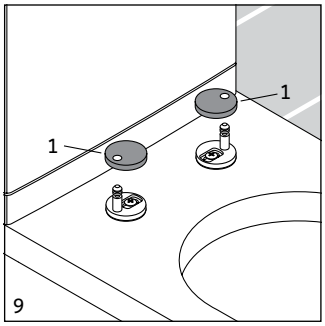
1
1
9

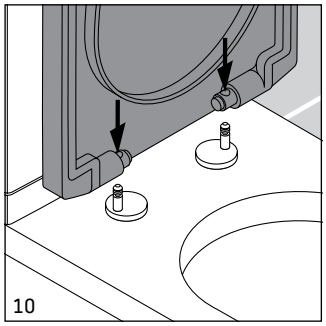
10

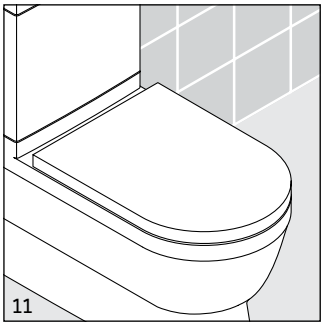
11