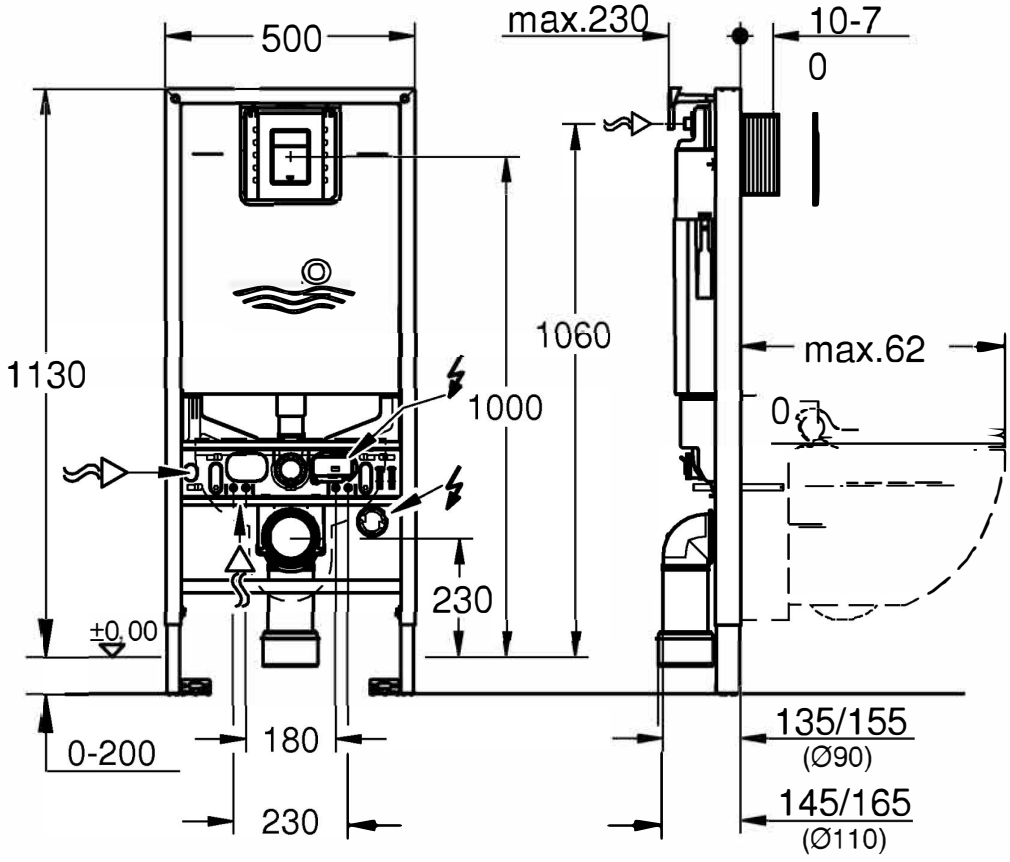
500
max.230
10-7
0
1130
1060
1000
max.62
0
230
±0.00
0-200
180
230
135/155
(Ø90)
145/165
(Ø110)

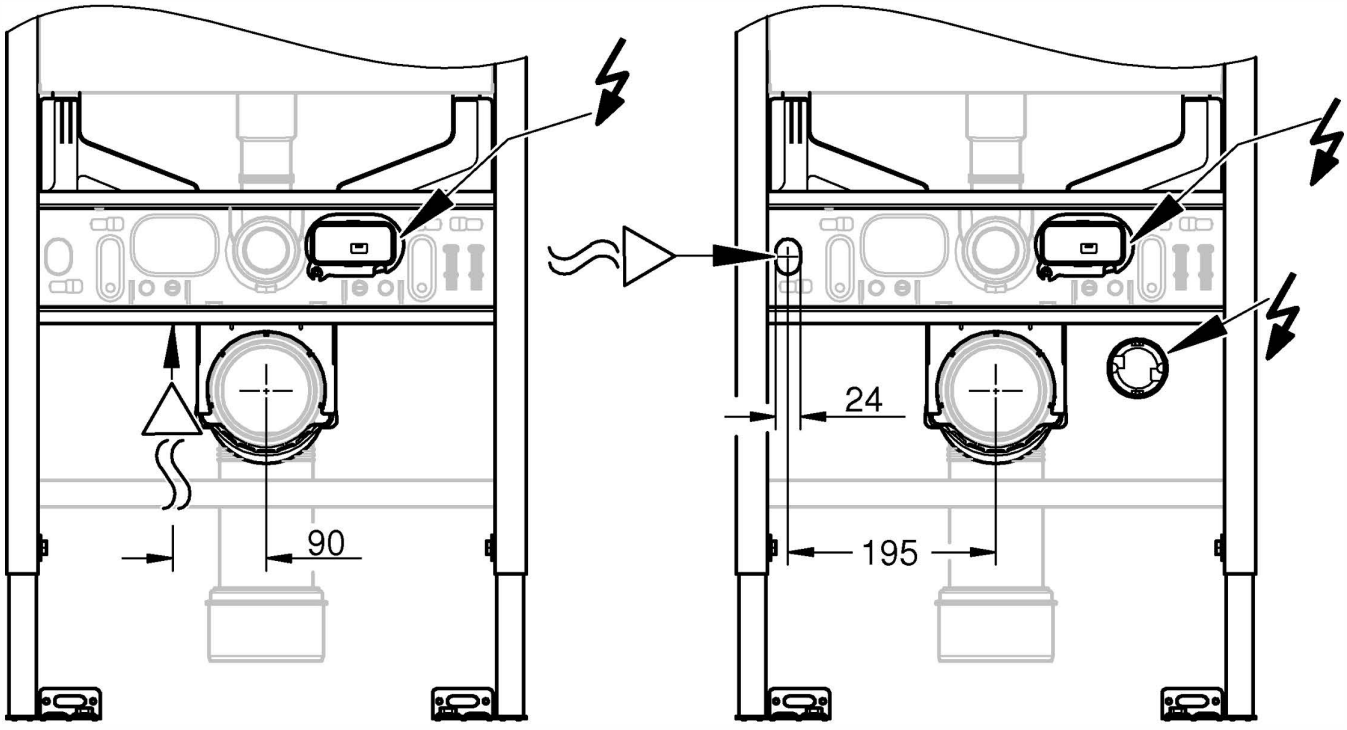
90
24
195