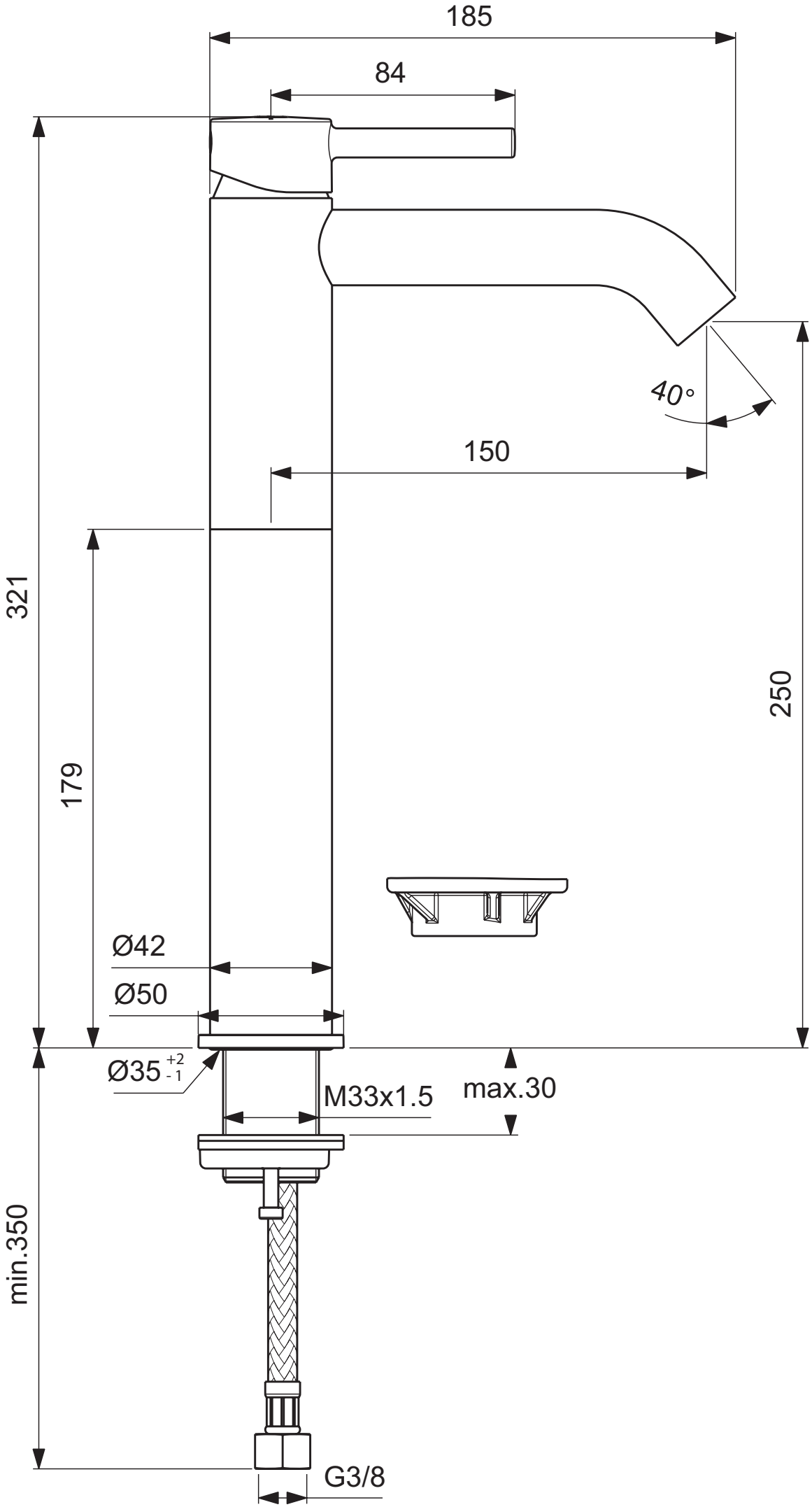
185
84
40°
150
321
250
179
Ø42
Ø50
Ø35 +2 -1
M33x1.5
max.30
min.350
G3/8