EMPIRE ROYAL

Jörger
Armaturen- u. Accessoiresfabrik GmbH
Seckenheimer Landstraße 270-280
D-68163 Mannheim / Germany
Tel : +49 (0)621-4109701
Fax : +49 (0)621-4109710
E-mail : info@joerger.de

Nachfolgende Armaturen werden alle mit einer Exzenter Ablaufgarnitur im **Standard-Design** mit rundem Stopfen geliefert:

627.30.800

Waschtisch 3-Loch Batterie ½“

- Ausladung 150 mm
- starrer Auslauf
- 2 Seitenrandventile mit keramischen Oberteilen ½“
- Luftsprudler M16,5 x 1
- 2 Druckschläuche M10x1 x ½" x 150 mm
- Exzenter Ablaufgarnitur 1 ¼“

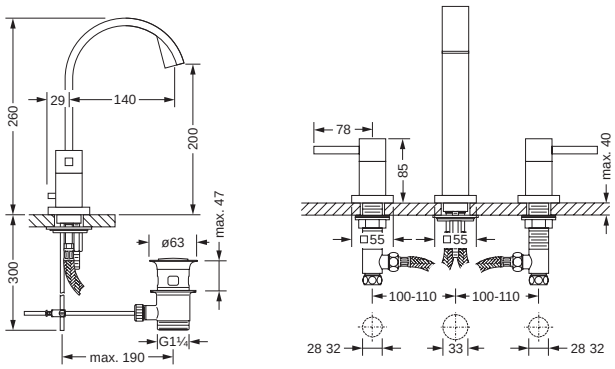

627.10.833

Waschtisch 1-Hand Batterie

- Ausladung 150 mm
- Auslauf schwenkbar
- Kartusche mit keramischen Scheiben
- Luftsprudler M16,5 x 1
- Exzenter Ablaufgarnitur 1 ¼“
- flexible Druckschläuche M10x1 x ø10 x 450 mm
  (2 Kupferrohre M10 x 1 optional lieferbar)

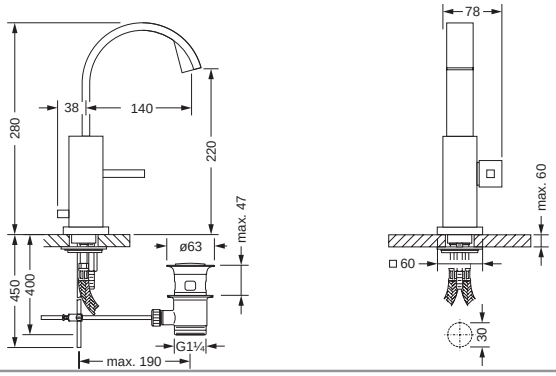

627.10.722

Handwaschbecken 1-Hand Batterie

- Ausladung 85 mm
- Auslauf schwenkbar
- Kartusche mit keramischen Scheiben
- Luftsprudler M16,5 x 1
- Exzenter Ablaufgarnitur 1 ¼“
- flexible Druckschläuche M10x1 x ø10 x 450 mm
  (2 Kupferrohre M10 x 1 optional lieferbar)

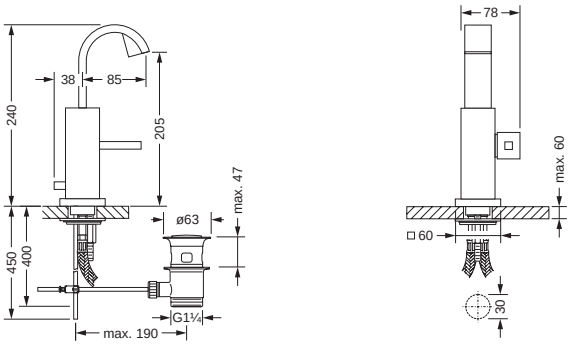

627.10.853

Waschtisch 1-Hand Batterie, XXL

- Ausladung 235 mm
- Auslauf schwenkbar
- Kartusche mit keramischen Scheiben
- Luftsprudler M16,5 x 1
- Exzenter Ablaufgarnitur 1 ¼“
- flexible Druckschläuche M10x1 x ø10 x 450 mm
  (2 Kupferrohre M10 x 1 optional lieferbar)

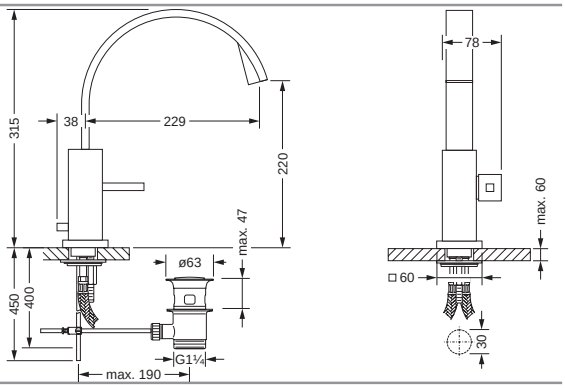

Modelle und technische Details entsprechen bei Speicherung dem letzten Stand. Technische Konstruktions und Modellveränderungen im Sinne des Fortschritts behalten wir uns vor. Alle Maße gelten vorbehaltlich den üblichen Toleranzen. Speicherfehler vorbehalten. Stand 05/07