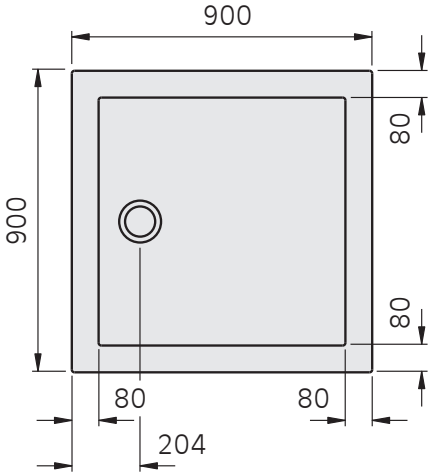
900
900
80
80
80
80
204

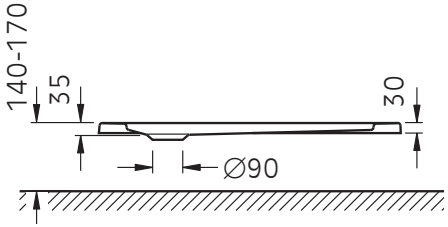
140-170
35
30
∅90