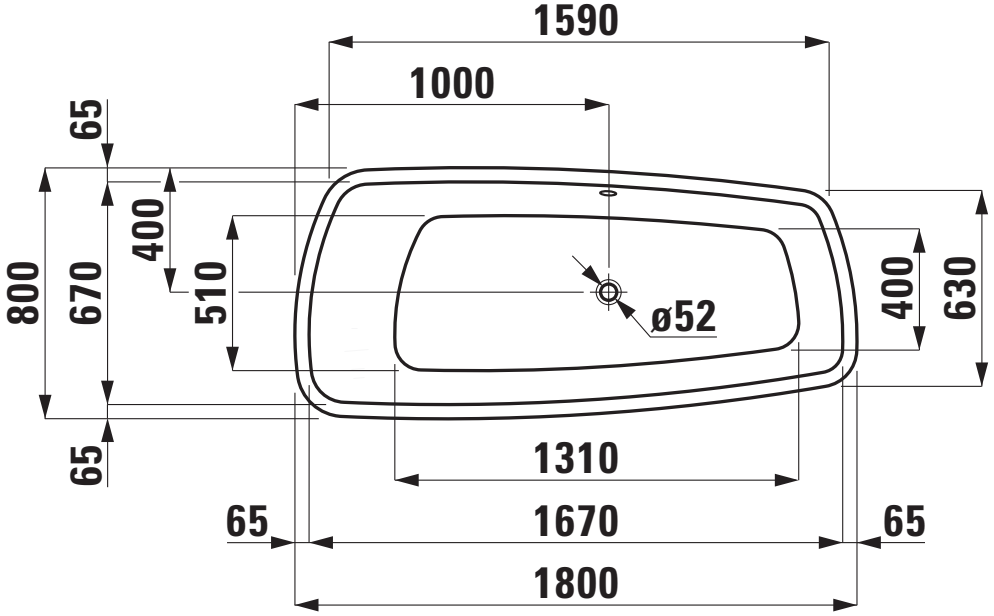
1590
1000
65
400
800
670
510
ø52
400
630
65
1310
65
1670
65
1800

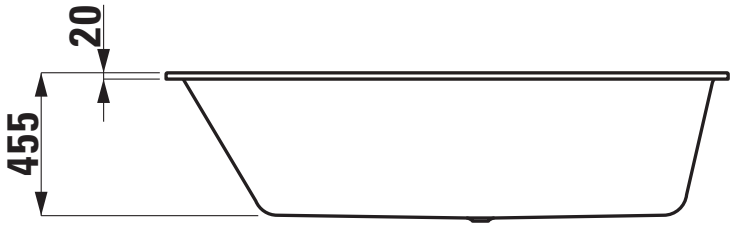
20
455