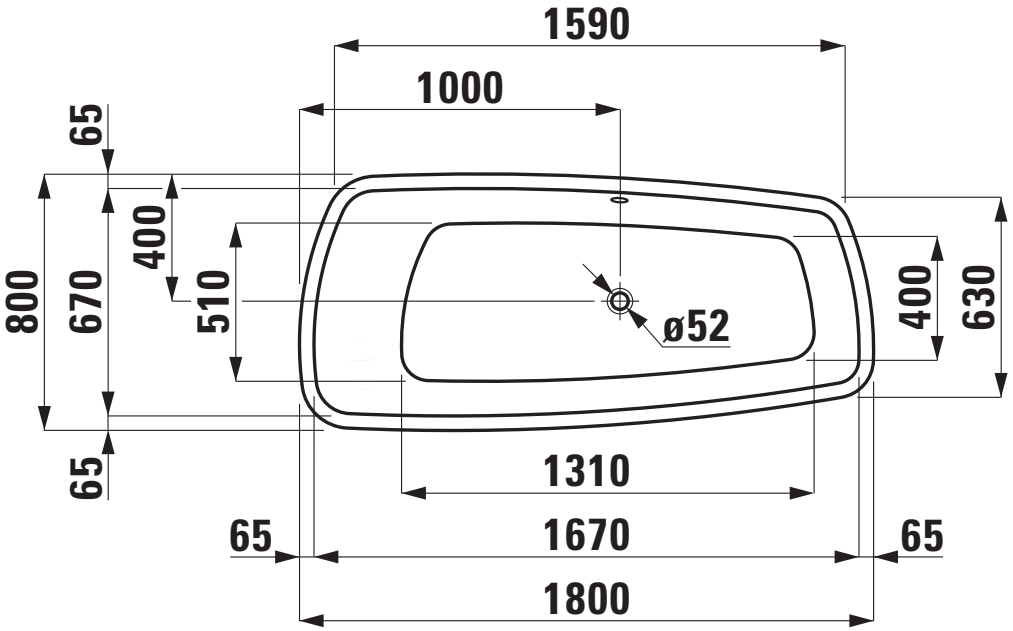
1590
1000
65
800
670
400
510
ø52
400
630
65
1310
65
1670
65
1800

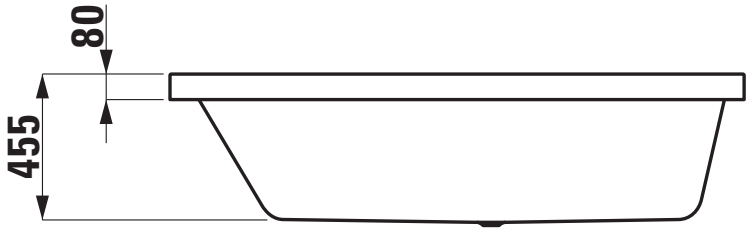
80
455