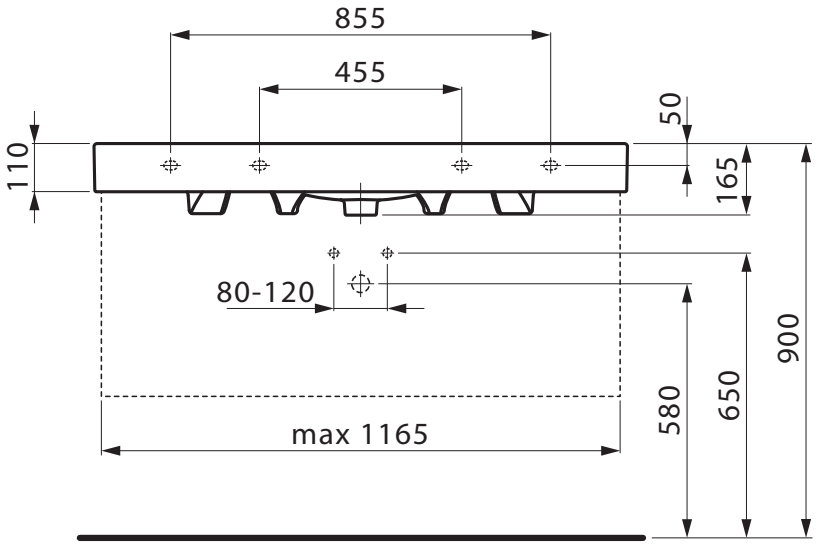
855
455
50
110
165
80-120
900
650
580
max 1165

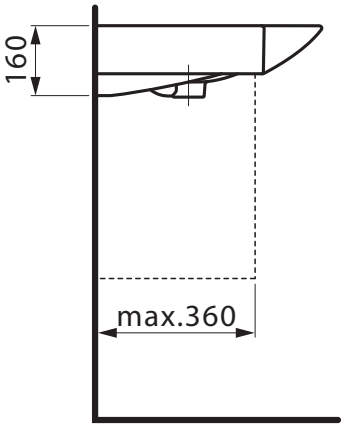
160
max.360

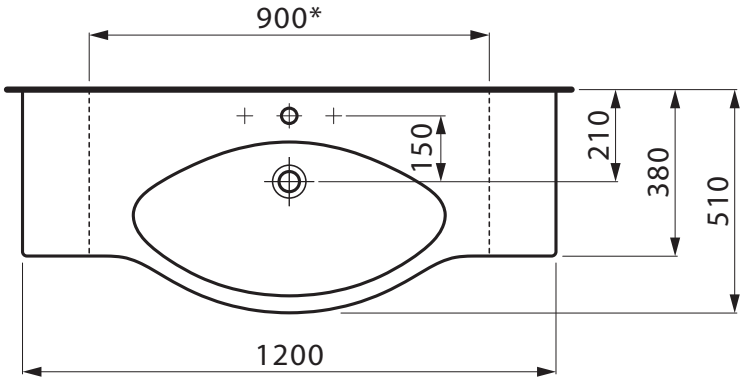
900*
150
210
380
510
1200