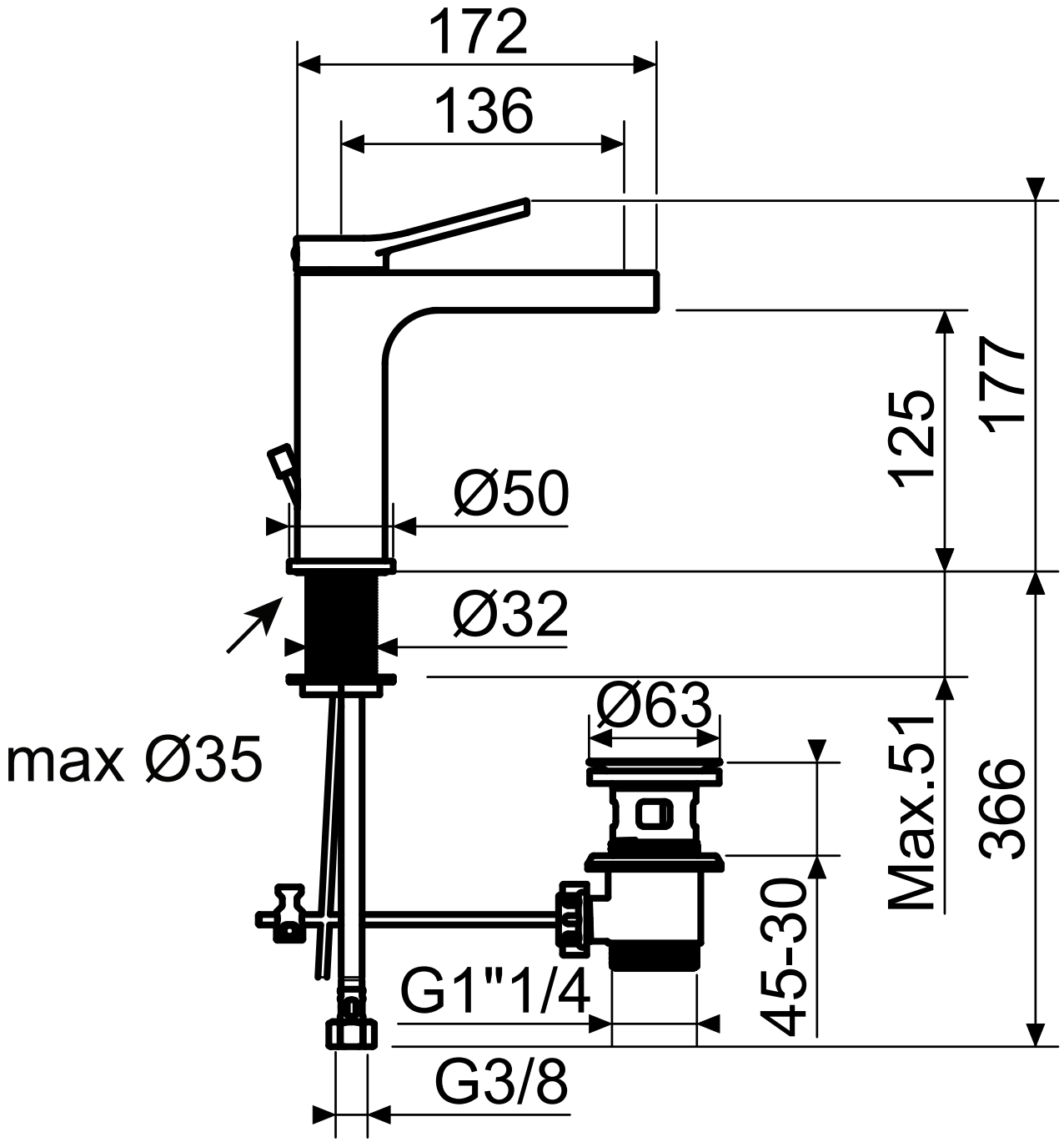
172
136
125
177
Ø50
Ø32
max Ø35
Ø63
Max.51
366
45-30
G1"1/4
G3/8