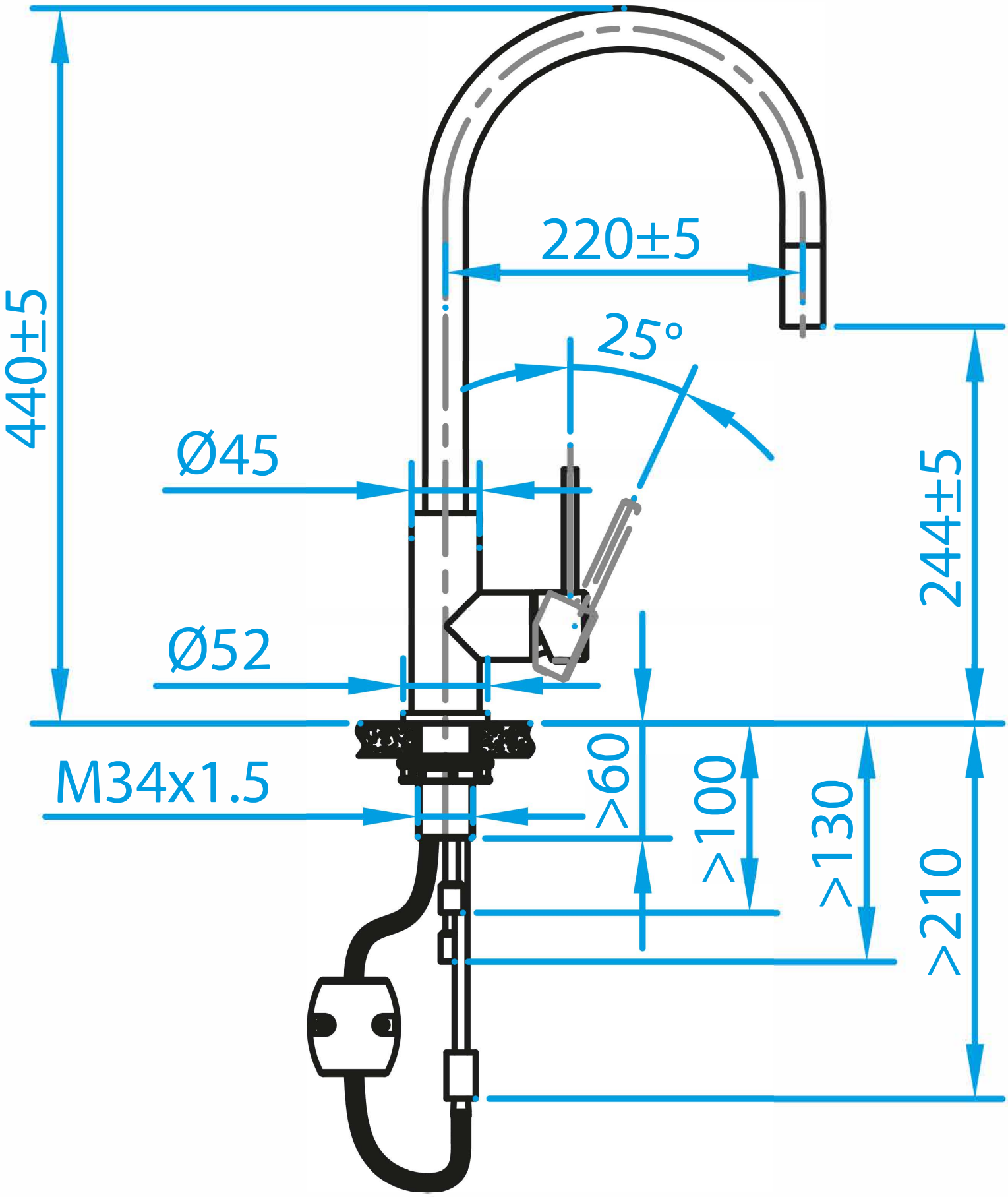
440±5
220±5
25°
Ø45
Ø52
244±5
M34x1.5
>60
>100
>130
>210