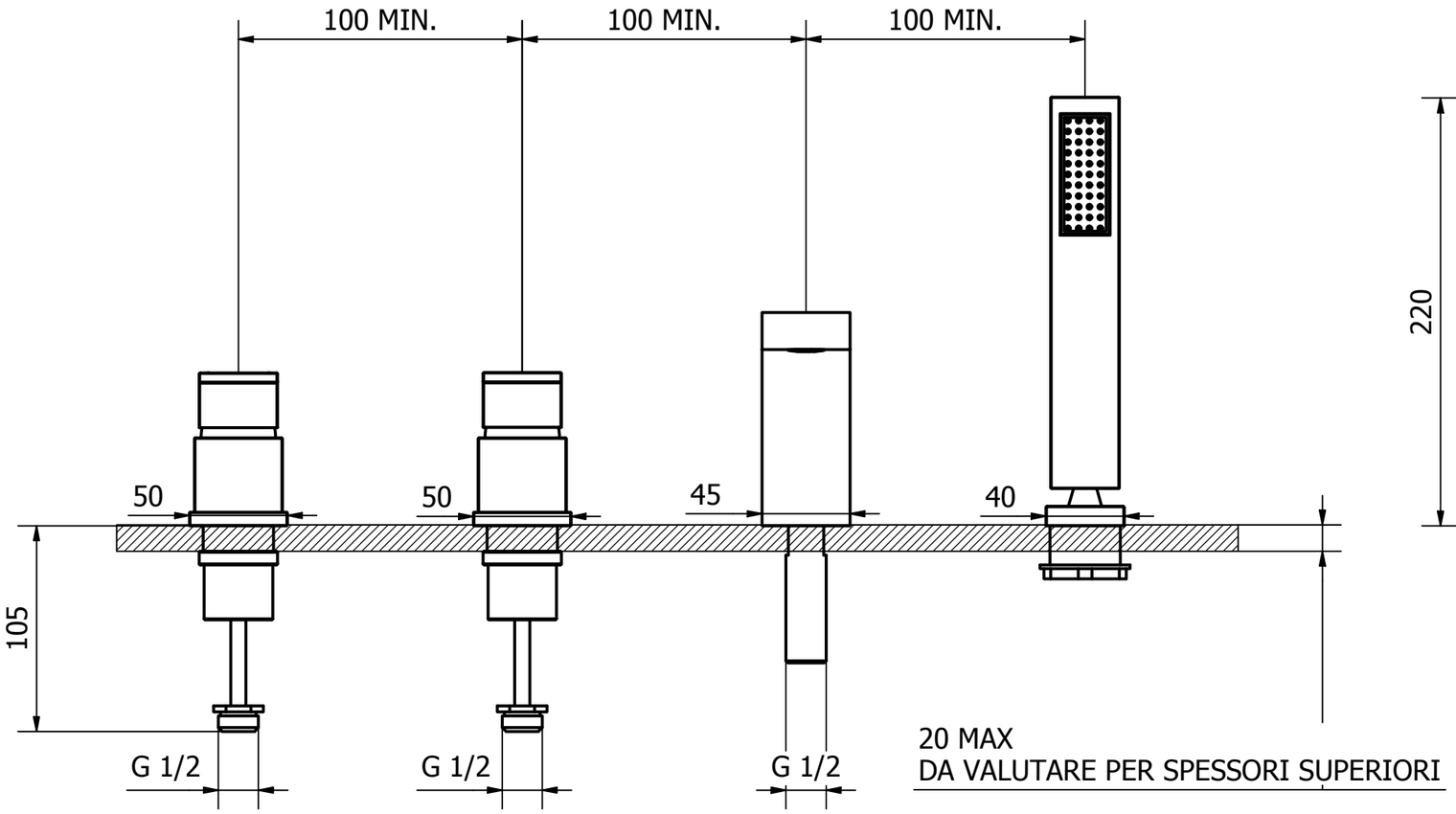
100 MIN.
100 MIN.
100 MIN.
50
50
45
40
105
G 1/2
G 1/2
G 1/2
20 MAX
DA VALUTARE PER SPESSORI SUPERIORI

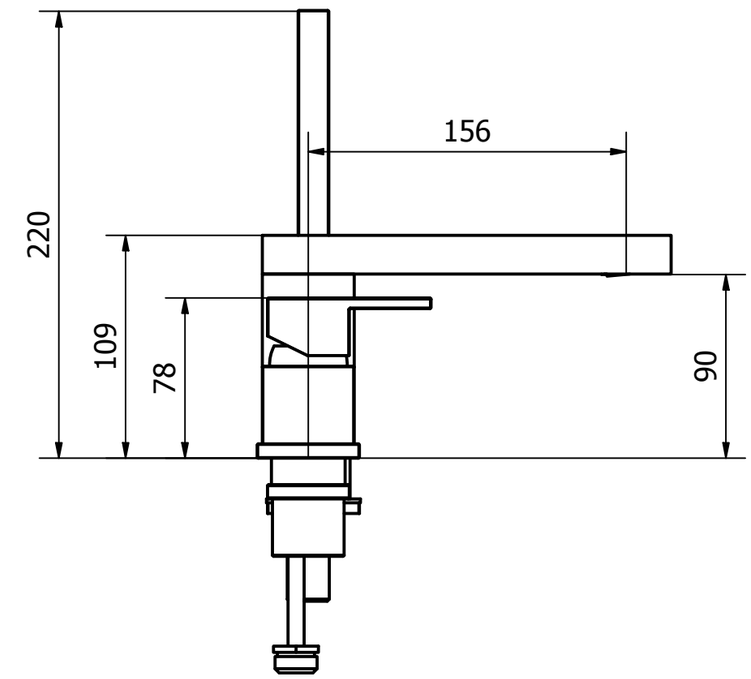
156
220
109
78
90

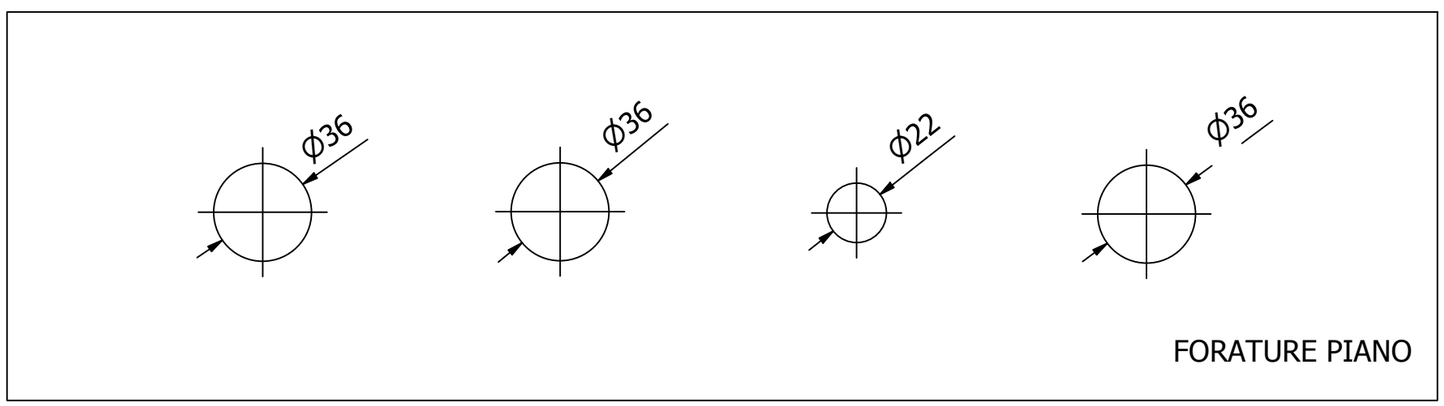
ϕ36
ϕ36
ϕ22
ϕ36
FORATURE PIANO