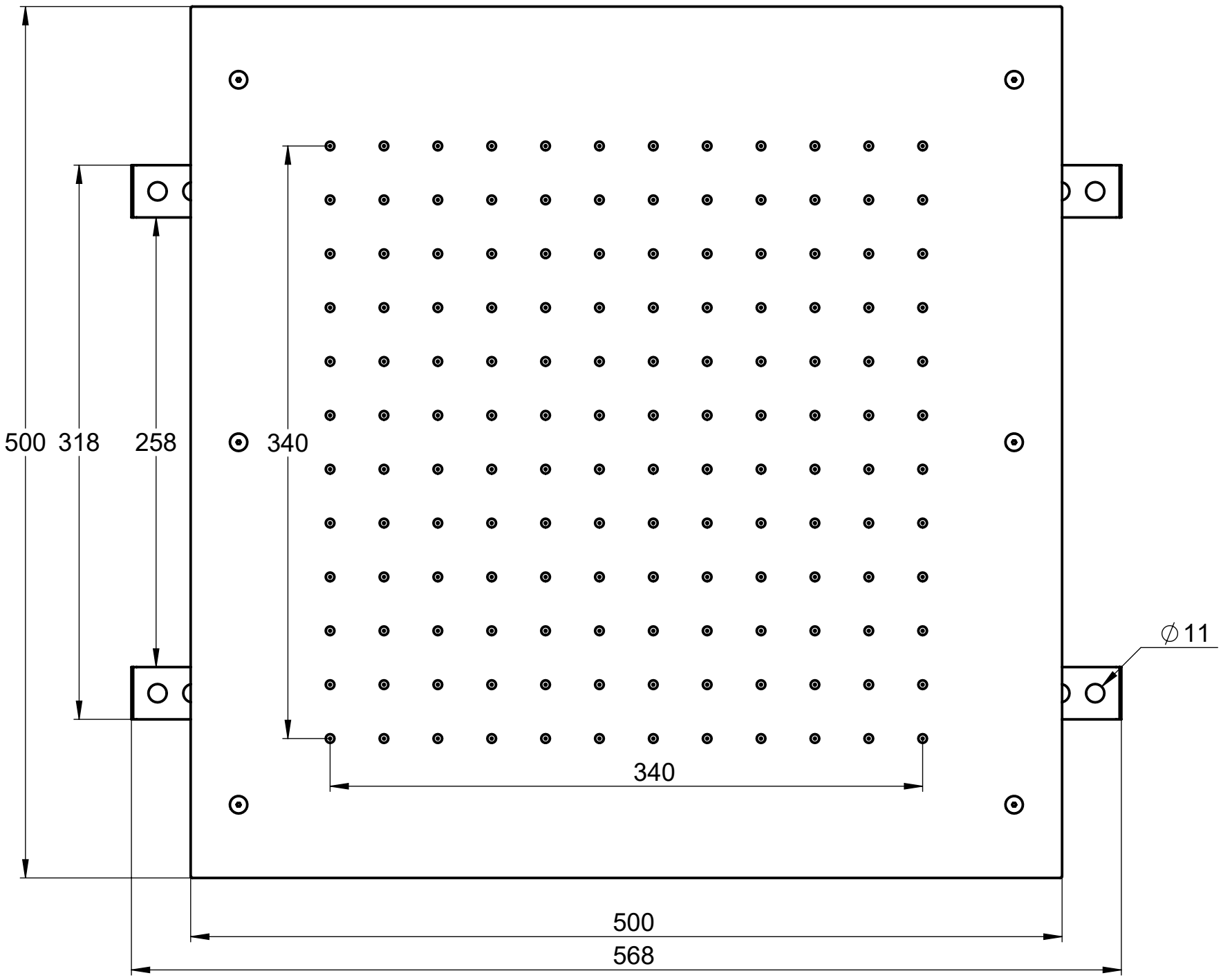
500
318
258
340
340
∅11
500
568

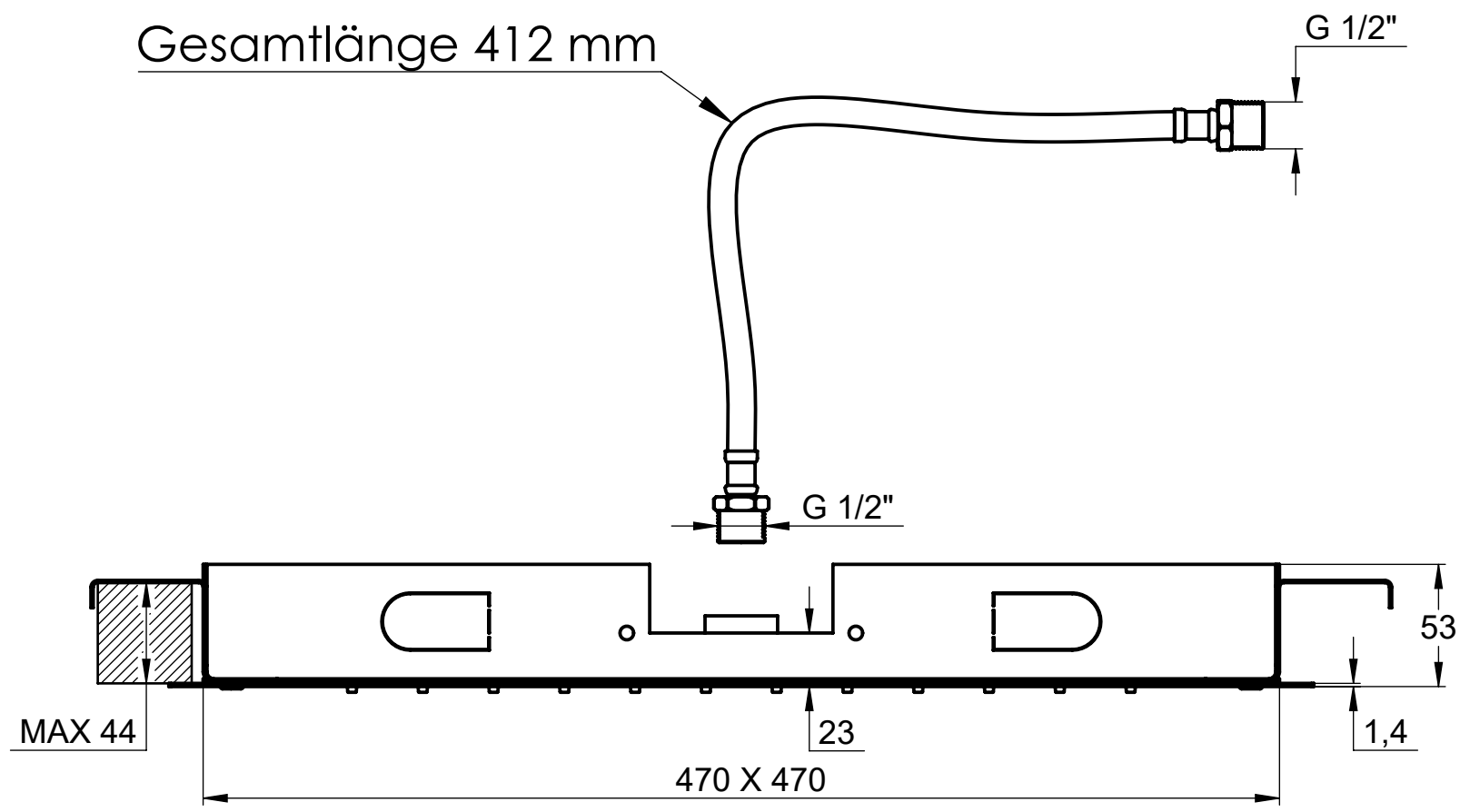
Gesamtlänge 412 mm
G 1/2"
G 1/2"
53
MAX 44
23
1,4
470 X 470