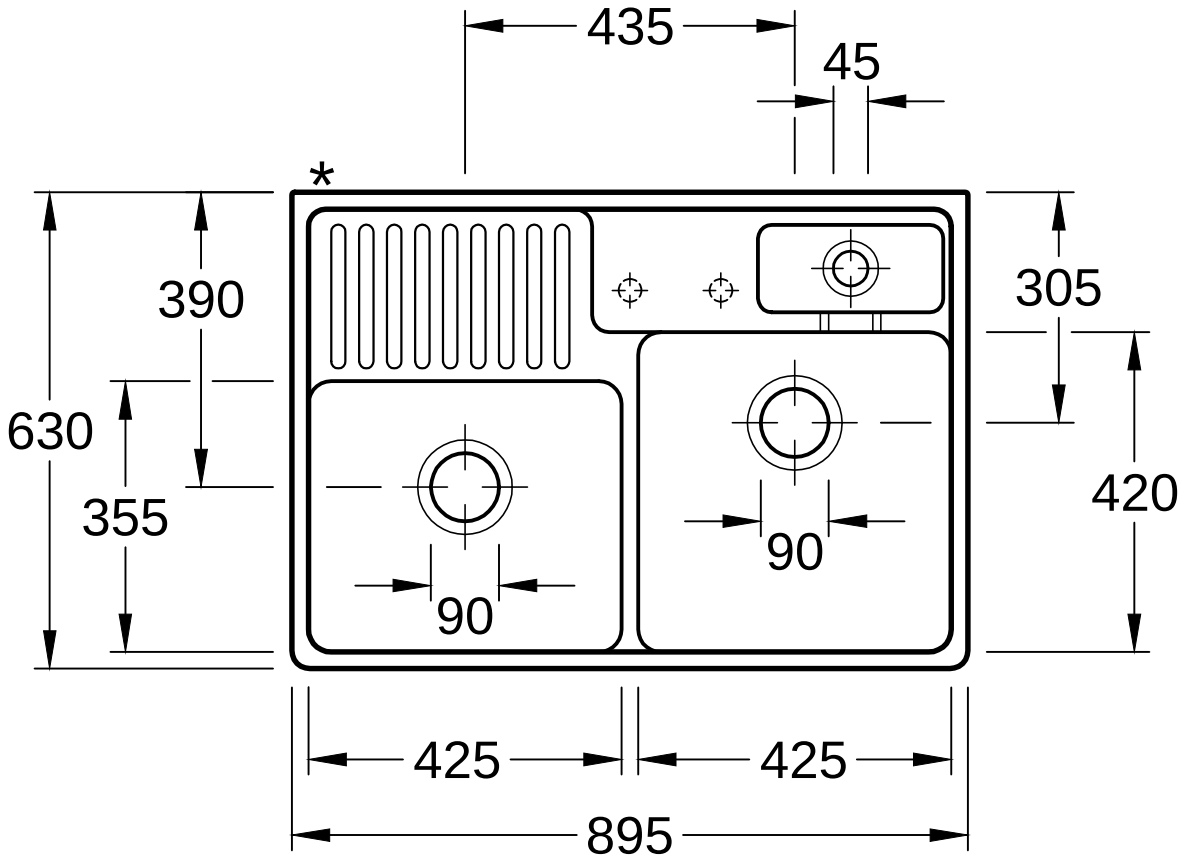

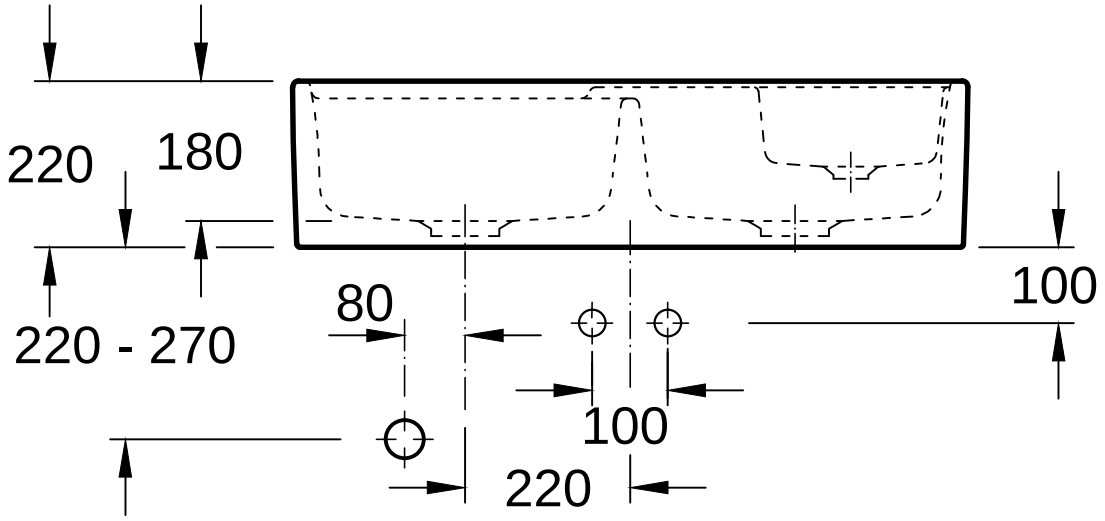

Benennung 6323 91 / 92 - Spülstein Doppelbecken			Villeroy&Boch
Geändert:	10. 2011	Maßstab 1 : 10	Ohne unsere Genehmigung darf diese Zeichnung weder vervielfältigt, noch dritten Personen oder Konkurrenzfirmen mitgeteilt werden. Die Verwendung der Daten/technischen Zeichnungen erfolgt auf eigenes Risiko, unter Ausschluss jeglicher Haftung von Villeroy & Boch. Maßangaben sind unverbindlich; Modelländerungen bleiben vorbehalten.
		Gez.: R. Halberstadt	
		Datum: 09. 1999	