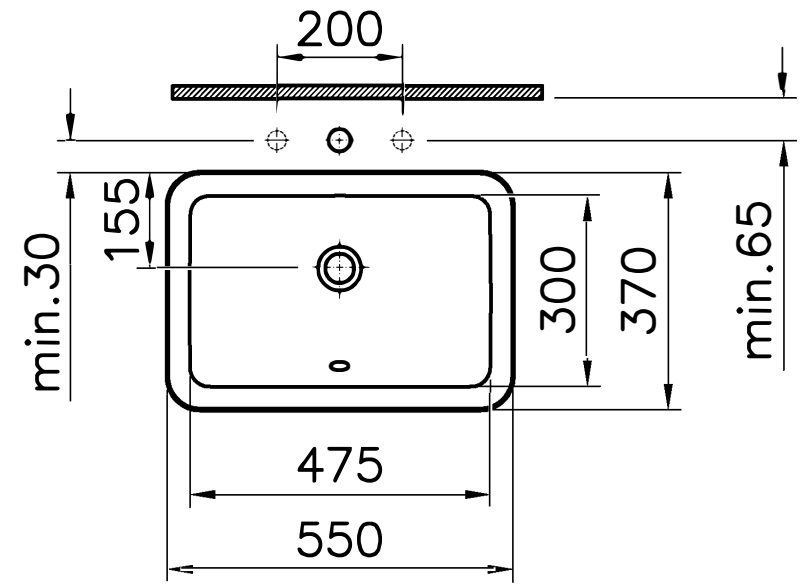
200
155
min.30
300
370
min.65
475
550

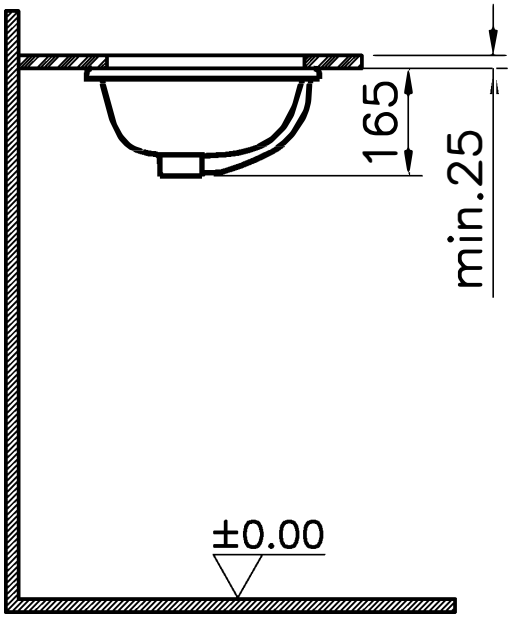
165
min.25
±0.00

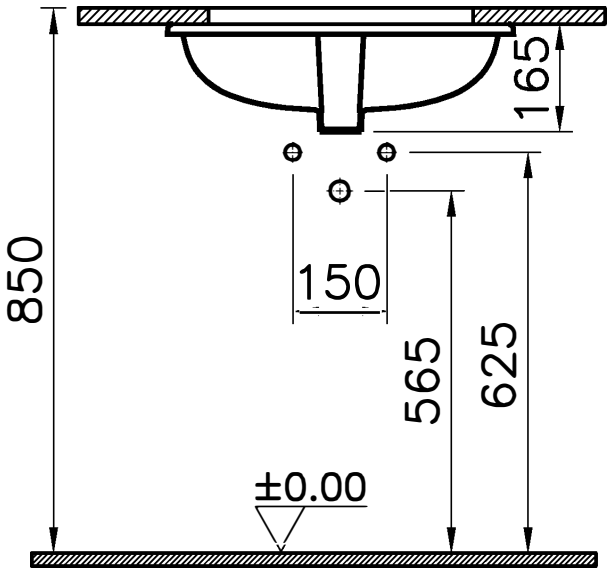
165
850
150
565
625
±0.00