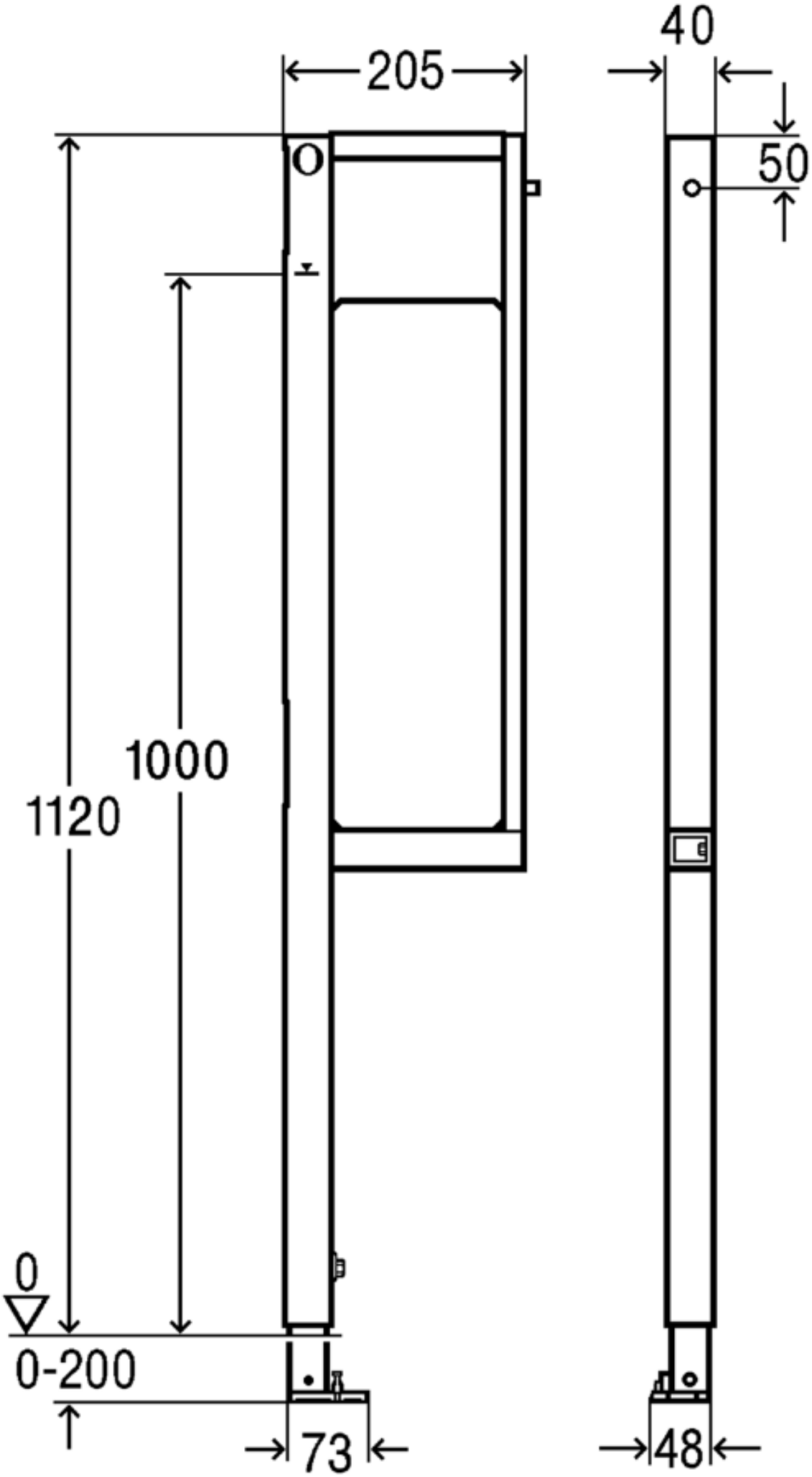
205
40
50
1000
1120
0
0-200
73
48